ПОЛУПРИЦЕП САМОСВАЛЬНЫЙ АЛЮМИНИЕВЫЙ *NW 3 A 24 HP M4*

Рама	Кузов
✓ стальная конструкция выполнена из стали повышенной прочности S700, рабочая поверхность в соответствии с ISO1726:2003 ✓ двухдиапазонные опорные ноги ✓ стальные ресиверы ✓ плита сцепки с 2-дюймовым шкворнем ✓ задний бампер соответствующий норме 58, складываемый, адаптирован для перевозки и работы с асфальтоукладчиком ✓ боковая защита соответствующая норме 73	✓ грузовой отсек изготовлен из трудно стираемых листовых профилей, повышенной прочности ✓ толщина стенки профиля на полу 5 мм ✓ толщина стенки профиля бокового и передней стенки 5 мм ✓ передняя стенка под наклоном 20 ° ✓ лестничная площадка на кузове транспортного средства с балюстрадой и входом со стороны водителя ✓ задний затвор – **откидной борт** ✓ 2 дополнительных замка заднего борта ✓ гидроцилиндр типа short-cover ✓ состав присоединения гидравлики ✓ тент 680g/m^2 сворачивающийся набок ✓ цепь стягивающая борта ✓ лого ВЕЛЬТОН на боковых стенах
Шасси	
✓ 3-осное **SAF/BPW барабанное** - техническая нагрузка оси до 9000 кг, ✓ пневмоподвеска, ✓ первая ось поднимается в автоматическом цикле ✓ клапан поднятия и опускания грузового кузова ✓ Высота ССУ – **1200 мм**	
Система торможения WABCO	**Электрическое оборудование**
✓ соответствует требованиям ADR ✓ автоматическая регулировка тормозов ✓ антиблокировочная система EBS с функцией Vehicle Stability - „RSP" или „RSS" или „TRS"	✓ 24 v в соответствии с ECE и ADR, ✓ задние фары комплексные: ✓ светодиодные – LED: позиционные ✓ вольфрамовые лампочки: свет заднего движения, противотуманные фары, света поворотников ✓ освещение номерных знаков, (лампочки) ✓ габаритные огни и боковое освещение диодные (LED) ✓ светоотражающие таблички, ✓ 2 подключаемые розетки и розетки EBS на передней стенке без проводов
Покраска	
✓ все стальные элементы перед покраской дважды поддаются дробеструйной обработке в автоматических камерах, ✓ покраска производится в автоматических камерах ✓ рама в цвет: **серый RAL 7021** ✓ кузов в цвет: **ОРАНЖЕВЫЙ**	
Колеса	**Прочие элементы**
✓ стальные диски ✓ шины 385/65 R 22,5 - 6 штук ✓ запасное колесо 385/65 R 22,5 - 1 штука	✓ **лебедка для запасного колеса,** ✓ инструментальный ящик с замком ✓ 6 полных крыльев, задние крылья с брызговиками ✓ бак для воды ✓ система спуска воздуха с подушек ✓ манометр измерения давления в подушках ✓ светоотражающие таблицы

ГАРАНТИЯ:

- 1 год без лимита пробега.

Цена: Розничная Цена: 41 500,00 Евро, по курсу ЦБ РФ на день платежа (без дополнительного оборудования)

АДРЕС ПЕРЕДАЧИ ТОВАРА:

- г. Москва

СРОК ПОСТАВКИ:

- **ПО СОГЛАСОВАНИЮ!**

ТЕХНИЧЕСКИЕ ДАННЫЕ:

- Чертеж и технические данные присланы в приложении настоящего предложения. Все массы указаны без опционного оборудования и запасного колеса с допуском +/-5%.

СЕРТИФИКАЦИЯ:

- Техника сертифицирована согласно ТР ТС 018/2011.

СЕРВИС:

- Список авторизированных сервисных пунктов доступен по желанию, а также можно его найти на нашем сайте в Интернете www.wielton.ru

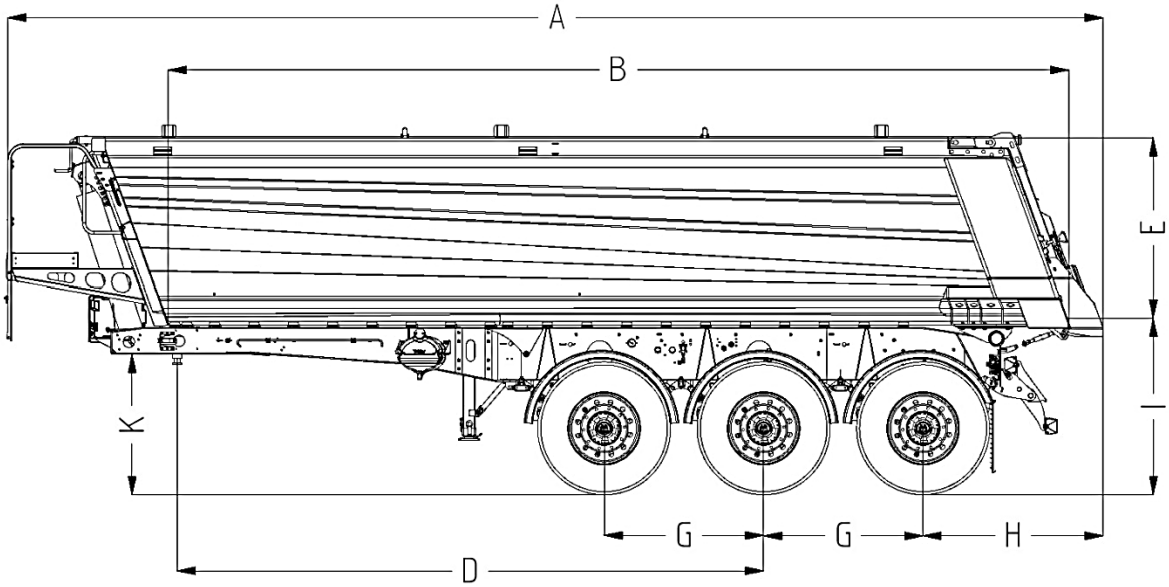

ТЕХНИЧЕСКИЕ ДАННЫЕ:

Технические параметры		**NW 3 A 24 HP M4**
A Внешняя длина без косынки	ca.mm	8805
A Внешняя длина с косынкой		8980
B Внутренняя длина	ca.mm	7420
M Внешняя ширина	ca.mm	2 550
N Внутренняя ширина	ca.mm	2 350
F Внешняя высота	ca.mm	3010
E Внутренняя высота	ca.mm	1475
L Колесная колея	ca.mm	2 040
D Расстановка: шкворень – вторая ось	ca.mm	**4 800**
K Высота седла	ca.mm	1 200
G Межосевое расстояние	ca.mm	1310
H Задний свес без косынки	ca.mm	1300
H Задний свес с косынкой		1475
I Высота пола	ca.mm	1495
J Высота максимальная во время разгрузки	ca.mm	8090
α Максимальный угол разгрузки	-	44,3
Шины	-	385/65 R22,5
Допустимый полный вес	ca.kg	36 000 (технически 39 000)
Собственный вес	ca.kg	4 550
Нагрузка на ось	ca.kg	8 000 (технически 9 000)
Нагрузка на седло	ca.kg	12 000 (технически 12 000)
Объем	ca.m^3	24