ПОЛУПРИЦЕП КОНТЕЙНЕРОВОЗ *NS 3 P20 P30*

Рама	Кузов – площадка
✓ стальная конструкция из стали S 700c повышенной прочностью ✓ двухдиапазонные опорные ноги ✓ плита сцепки с 2-дюймовым шкворнем ✓ задний буфер в соответствии с ECE ✓ боковая защита в соответствии с ECE	✓ приспособленный для перевозки контейнеров 1 x 20', 1 x 30' ✓ площадка в задней части полуприцепа ✓ три паромные петли на сторону
Шасси	
✓ 3-осное **SAF/BPW дисковое** - техническая нагрузка оси до 9000 кг, ✓ пневмоподвеска, ✓ первая ось поднимается в автоматическом цикле ✓ клапан поднятия и опускания грузового кузова ✓ Высота ССУ – **1 150 мм**	
Система торможения WABCO/HALDEX	**Электрическое оборудование**
✓ соответствует требованиям ADR ✓ автоматическая регулировка тормозов ✓ антиблокировочная система EBS с функцией Vehicle Stability - „RSP" или „RSS" или „TRS"	✓ 24 v в соответствии с ECE и ADR, ✓ задние фары комплексные: ✓ светодиодные – LED: позиционные ✓ вольфрамовые лампочки: свет заднего движения, противотуманные фары, света поворотников ✓ освещение номерных знаков, (лампочки) ✓ габаритные огни и боковое освещение диодные (LED) ✓ светоотражающие таблички, ✓ 2 подключаемые розетки и розетки EBS на передней стенке без проводов
Покраска	
✓ все стальные элементы перед покраской дважды поддаются дробеструйной обработке в автоматических камерах, ✓ покраска производится в автоматических камерах в RAL.... ✓ **Цвет кузова – площадки -**	
Колеса	**Прочие элементы**
✓ стальные диски ✓ шины 385/65 R 22,5 - 7 штук **(BRIDGESTONE, CONTINENTAL)**	✓ 2 клина под колёса с креплением, ✓ инструментальный ящик с замком ✓ 6 крыльев с брызговиками, ✓ корзина на одно запасное колесо в задней части полуприцепа
Дополнительные опции	
✓ Шины MICHELIN ✓ Шины BRIDGESTONE R 168/CONTINENTAL ✓ счётчик пробега	✓ нестандартный цвет рамы и стоек ✓ огнетушитель 6кг ✓ ящик под огнетушитель

ГАРАНТИЯ:

- 2 года без лимита пробега.

Розничная Цена: 26 000,00 Евро, по курсу ЦБ РФ на день платежа (без дополнительного оборудования)

АДРЕС ПЕРЕДАЧИ ТОВАРА:

- г. Москва

СРОК ПОСТАВКИ:

- **ПО СОГЛАСОВАНИЮ!**

ТЕХНИЧЕСКИЕ ДАННЫЕ:

- Чертеж и технические данные присланы в приложении настоящего предложения. Все массы указаны без опционного оборудования и запасного колеса с допуском +/-5%.

СЕРТИФИКАЦИЯ:

- Техника сертифицирована согласно ТР ТС 018/2011.

СЕРВИС:

- Список авторизированных сервисных пунктов доступен по желанию, а также можно его найти на нашем сайте в Интернете www.wielton.ru

Общество с ограниченной ответственностью «ВЕЛЬТОН»
Россия, 119501, г. Москва, Веерная улица, дом 3, корпус 2, тел. + 7 (495) 787-92-50,
www.wielton.ru

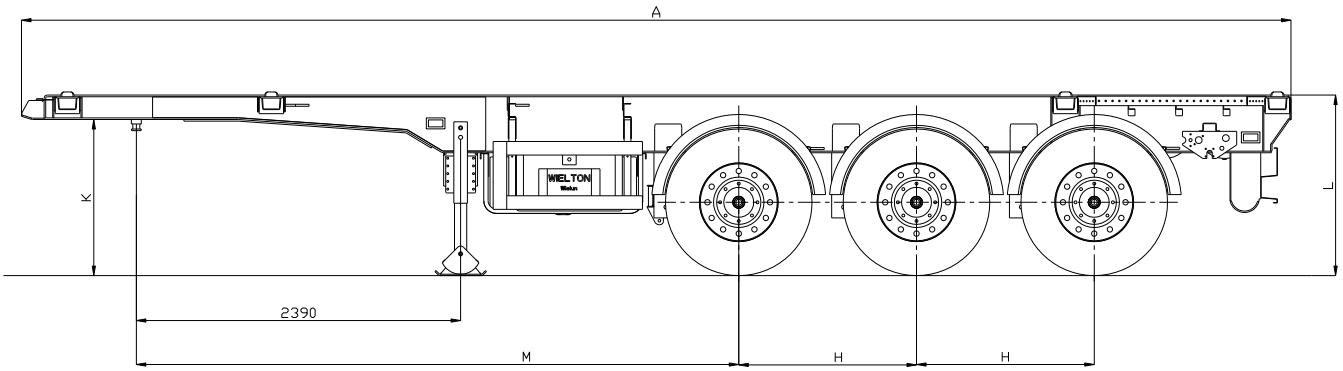

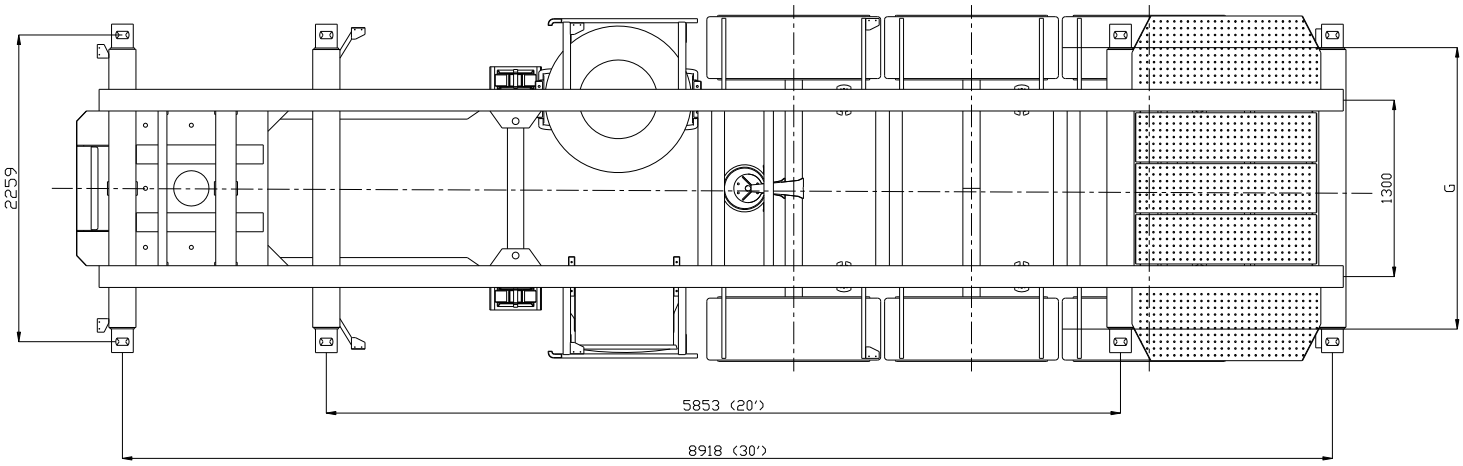

ТЕХНИЧЕСКИЕ ДАННЫЕ:

A	Внешняя длина	mm	9 350
C	Внешняя ширина	mm	2 540
I	Высота платформы	mm	1 330
M	Расстановка: шип – передняя ось	mm	4 440
H	Межосевое расстояние	mm	1 310
K	Высота седла	mm	1 150
Колесная колея		mm	2 045 / 2 100
Допустимый полный вес		kg	39 000
Собственный вес		kg	4 700
Нагрузка на ось		kg	3 x 9000
Нагрузка на седло		kg	12 000

Производитель сохраняет за собой право изменения технических параметров транспортного средства.

Общество с ограниченной ответственностью «ВЕЛЬТОН»
Россия, 119501, г. Москва, Веерная улица, дом 3, корпус 2, тел. + 7 (495) 787-92-50,
www.wielton.ru